КТПК-Т-630/10

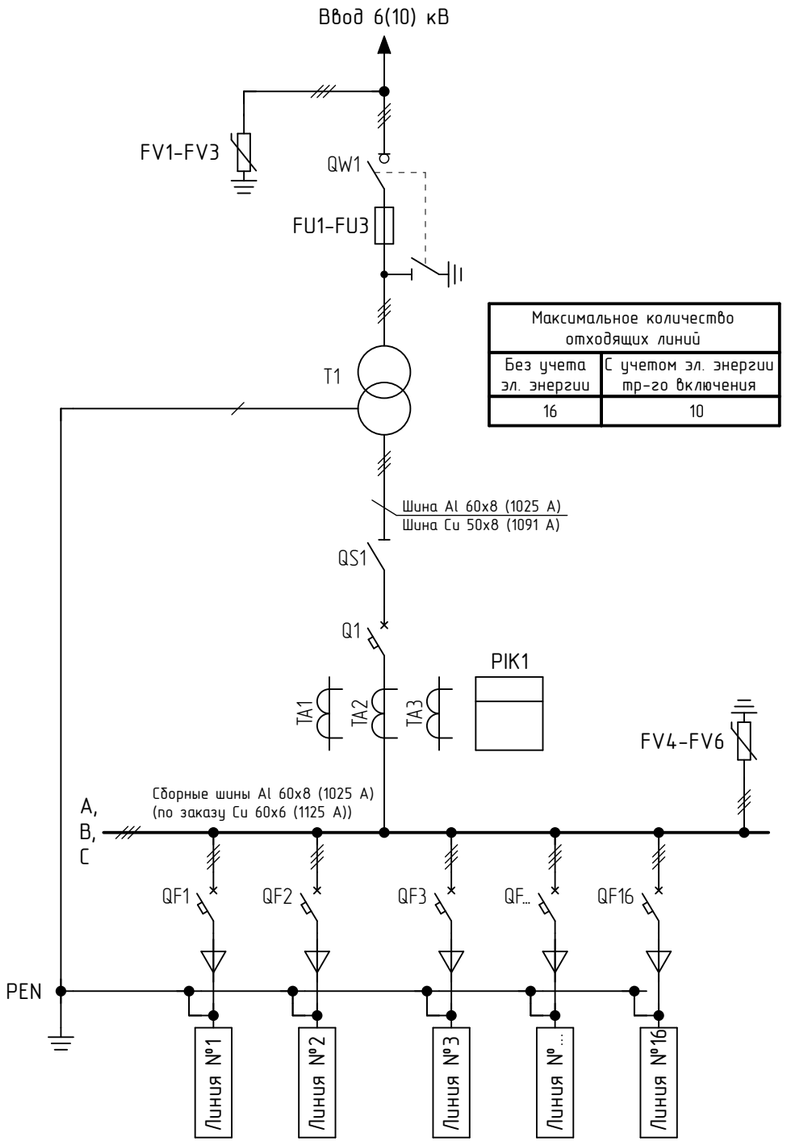

Максимальное количество отходящих линий	
Без учета эл. энергии	С учетом эл. энергии тр-го включения
16	10

Поз. обозначение	Наименование	Кол-во
FV1-FV3	Ограничитель перенапряжения ОПНп-10/12/10/550 УХЛ1	3
QW1	Выключатель нагрузки вакуумный ВНВР-П-10/630-II-20зп УХЛ2 ООО "ПКФ "КОНТЭЛ"	1
FU1-FU3	Патрон ПТ 1.3-10-80-31,5 У3 ТУ34-016-05755766-2007	3
	Контакт КО8-01 У3 Для патрона ПТ1.3	6
T1	Трансформатор силовой ТМГ-630/10/0,4 У/Ун-0 УХЛ1, Uвн=10 кВ, Uнн=0,4 кВ, Pxx=1100 Вт, Pкз=7900 Вт, ГОСТ 11677, МЭТЗ им В.И.Козлова	1
QS1	Разъединитель РЕ19-43-31150-1600А-УХЛ3 арт. 113053, КЭАЗ	1
Q1	Выключатель автоматический ВА55-41-340010-1000А-690АС-УХЛ3, Iн=1000А, Icu=33,5кА, арт. 108238, КЭАЗ	1
TA1-TA3	Трансформатор тока ТШП-0,66-3-0,5S-1000/5 У3 окно 103x11, ТУ16-2011 ОГГ.671 230.001 ТУ, ОАО "СЗТТ"	3
PIK1	Счетчик электрической энергии Меркурий 234 ARTMX2-02 (D)PQBR.R ТУ 26.51.63.130-061-89558048-2018, ООО "Инкотекс-СК"	1
QF1-QF16	Выключатель автоматический ВА57-35-340010-63А-500-690АС-УХЛ3, Iн=63А, Icu=12кА, арт. 108614, КЭАЗ	16
FV4-FV6	Ограничитель перенапряжения ОПНп-0,38/0,4/10/300 УХЛ1	3

1. Выбор высоковольтных предохранителей выполняется по таблице 4 технического описания.
2. Схема однолинейная разработана под количество отходящих линий для габарита КТПК тупикового типа до 1000 кВА.

Изм.	Лист	№ докум.	Подп.	Дата	11.02.26
Разраб.		Лаптев		11.02.26	
Пров.		Бедрис			
Т.контр.		Бабина			
Н.контр.					
Утв.		Кураксин			

КТПК-Т-630/10

Комплектная трансформаторная подстанция киосковой типа тупиковая 630 кВА

Однолинейная схема

Лит.	Масса	Масштаб
П	–	–

Лист 1 Листов 1

ОАО СВЕРДЛОВСКИЙ ЗАВОД ТРАНСФОРМАТОРОВ ТОКА

Перв. примен. | Справ. № | Подп. и дата | Инв. № дубл. | Взам. инв. № | Подп. и дата | Инв. № подл.

Копировал | Формат А3